Kalibrierkugel D25mm mit magntischer Sohle

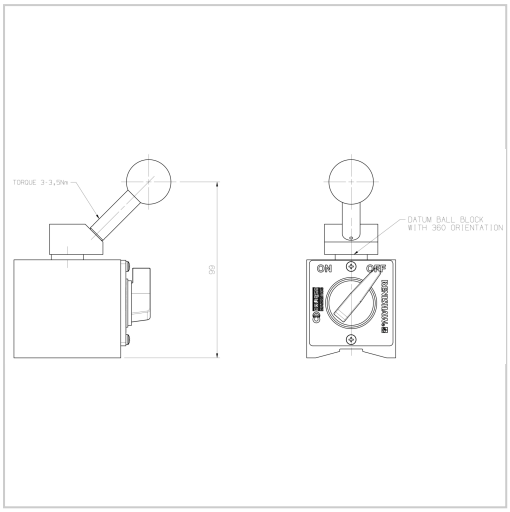

RENISHAW apply innovation™

570,01 €*

Preise inkl. MwSt. zzgl. Versandkosten

Artikelnummer: **34991383**

Eigenschaften

1_Material:	Hartmetall (HM)
Kugeldurchmesser (mm):	25