Hydro-Dehnspannfutter schlank SK40 HSC HYDRO-GRIP PENCIL® Form AD DIN69871 mit IK DxL 12X50mm

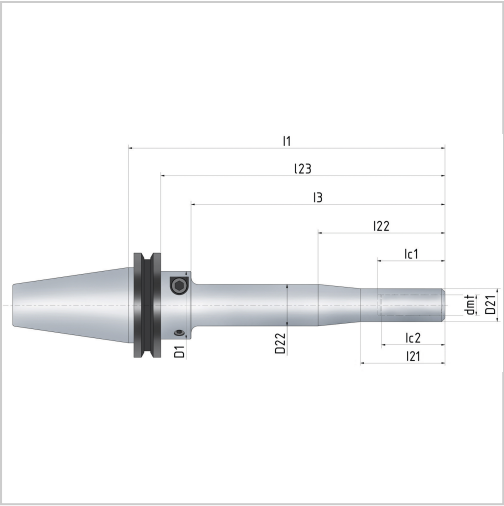

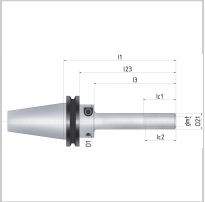

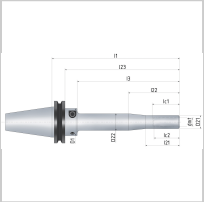

ETP Transmission AB

297,50 €*

Preise inkl. MwSt. zzgl. Versandkosten

Artikelnummer: **23457612X50**

reduzierte Störkonturen durch extra schlankes Design, hohe Klemmkraft, hohe Rundlaufgenauigkeit, schwingungsdämpfende Wirkung, axiale Längeneinstellung möglich (Schraube erforderlich)

Eigenschaften

Aufnahme:	SK 40
Ausführung:	schlank
Bearbeitungstechnologie:	HSC
D1 (mm):	40
Einsatz:	für komplexe Werkstücke und tief liegende Kavitäten im Werkzeug- und Formenbau, zum HSC-Fräsen, Bohren und Reiben, zum Spannen von Werkzeugen mit zylindrischem Schaft in Toleranz h6 und h7
Form:	AD
IK:	ja
Norm:	ISO 7388-1/DIN 69871
Typ:	HYDRO-GRIP PENCIL®

Wuchtgüte:	G2,5 25000
l21 (mm):	0
l22 (mm):	0

Ausführungen

Code	l1 (mm)	D22 (mm)	l24 (mm)	lc2 (mm)	dmt (mm)	lc1 (mm)	l23 (mm)	l3 (mm)	D21 (mm)	l22 (mm)	l21 (mm)	VE	Preis/ VE
2345 766X 50	87	0	0	30	6	40	67,9	50	12	-	-	1 Stück	357,0 0 €
2345 7612 X50	**87**	**0**	**0**	**37**	**12**	**40**	**67,9**	**50**	**19,5**	**-**	**-**	**1 Stück**	**297,5 0 €**
2345 7612 X100	137	0	0	37	12	40	117,9	100	19,5	-	-	1 Stück	327,2 5 €
2345 7612 X150	187	24,5	0	37	12	40	167,9	150	19,5	75	50	1 Stück	386,7 5 €
2345 7620 X110	147	0	60	49	20	52	127,9	110	32	-	-	1 Stück	560,4 3 €
2345 7620 X190	227	0	60	49	20	52	207,9	190	32	-	-	1 Stück	679,0 1 €