Riffelbacke Backenbreite 125mm für alle Hochdruckspanner

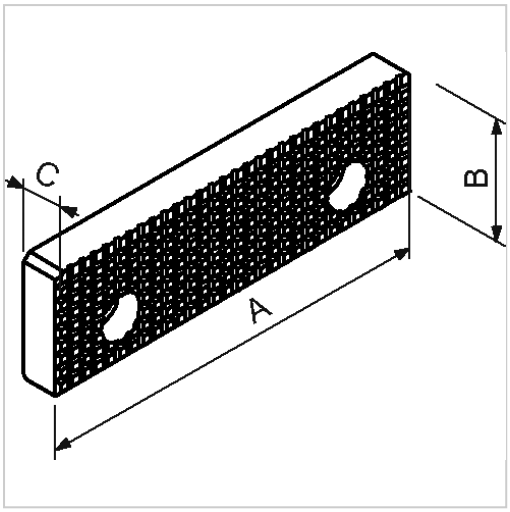

fresmak
ARNOLD

126,74 €*

Preise inkl. MwSt. zzgl. Versandkosten

Artikelnummer: **2400172**

Eigenschaften

Einsatz:	für Hochdruckspanner
Passend zu:	240000, 240001, 240002, 240003

Ausführungen

Code	C (mm)	Backenhöhe (mm)	B (mm)	für Backenbreite (mm)	A (mm)	VE	Preis/VE
2400171	12	39,5	39,5	90	90	1 Stück	111,86 €
2400172	**12**	**39,5**	**39,5**	**125**	**125**	**1 Stück**	**126,74 €**
2400173	16	49,5	49,5	160	160	1 Stück	163,03 €
2400174	20	49,5	62,5	200	200	1 Stück	206,05 €