# Verschlussspanner waagerechter Fuß H36mm L230mm Gr. 3

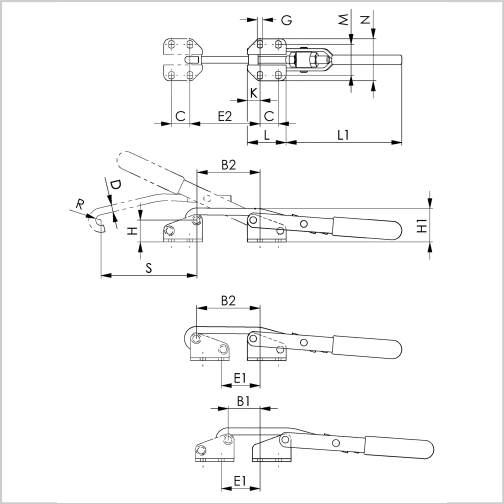


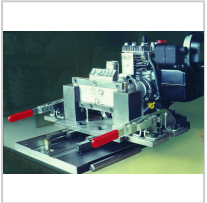

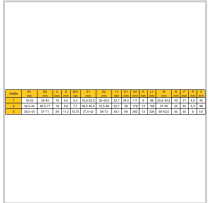

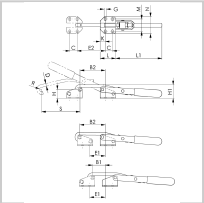

## 41,53 €*

Preise inkl. MwSt. zzgl. Versandkosten

Artikelnummer: **268503**

verzinkt und passiviert, einsatzgehärtete und gefettete Lagerbuchsen, Nieten aus rostfreiem Stahl, Haken und Spannhülse vergütet, Handgriff aus rotem und ölbeständigem Kunststoff

**Hinweis:**
Weitere technische Daten finden Sie im Internet www.eylshop.de!

## Ausführungen

| Code | Größe | F1 (kN) | Verstellweg (mm/U) | VE | Preis/VE |
|---|---|---|---|---|---|
| 268501 | 1 | 2 | 8 | 1 Stück | 37,01 € |
| **268503** | **3** | **3** | **12** | **1 Stück** | **41,53 €** |
| 268505 | 5 | 5 | 14 | 1 Stück | 71,04 € |