Spannbacke glatt Backenbreite 125mm für alle Hochdruckspanner

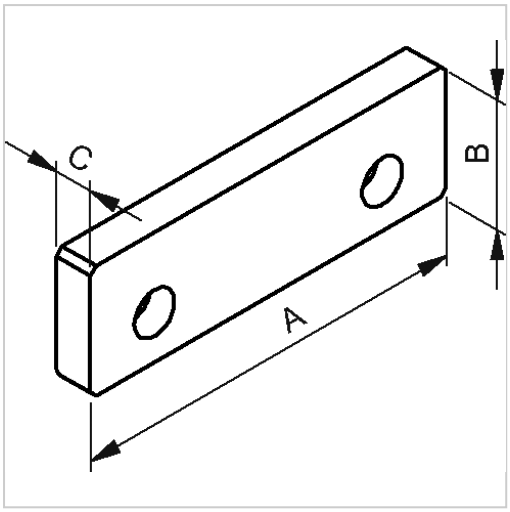

fresmak
ARNOLD

83,60 €*

Preise inkl. MwSt. zzgl. Versandkosten

Artikelnummer: **2400152**

Eigenschaften

Einsatz:	für Hochdruckspanner
Passend zu:	240000, 240001, 240002, 240003

Ausführungen

Code	C (mm)	Backenhöhe (mm)	B (mm)	für Backenbreite (mm)	A (mm)	VE	Preis/VE
2400151	12	39,5	39,5	90	90	1 Stück	75,51 €
2400152	**12**	**39,5**	**39,5**	**125**	**125**	**1 Stück**	**83,60 €**
2400153	16	49,5	49,5	160	160	1 Stück	109,12 €
2400154	20	49,5	62,5	200	200	1 Stück	146,91 €