Verlängerung Messtaster M2,5 Messbolzen-D. 4mm Länge 20mm

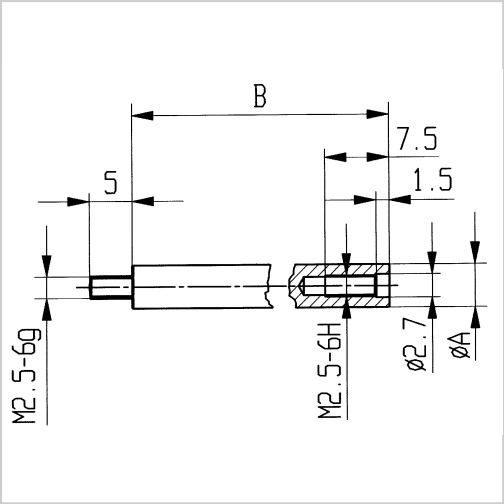

4,88 €*

Preise inkl. MwSt. zzgl. Versandkosten

Artikelnummer: **3364020**

Ausführungen

Code	L (mm)	D-Außen (mm)	VE	Preis/VE
3364010	10	4	1 Stück	4,88 €
3364020	**20**	**4**	**1 Stück**	**4,88 €**
3364030	30	4	1 Stück	4,88 €
3364040	40	4	1 Stück	4,88 €
3364050	50	4	1 Stück	4,88 €
3364060	60	4	1 Stück	4,88 €
3364070	70	4	1 Stück	4,88 €
3364080	80	4	1 Stück	4,88 €
3364090	90	4	1 Stück	4,88 €
33640100	100	4	1 Stück	4,88 €
3364110	10	5	1 Stück	5,00 €
3364120	20	5	1 Stück	5,00 €
3364130	30	5	1 Stück	5,00 €
3364140	40	5	1 Stück	5,00 €

Code	L (mm)	D-Außen (mm)	VE	Preis/VE
3364150	50	5	1 Stück	5,00 €
3364160	60	5	1 Stück	5,00 €
3364170	70	5	1 Stück	5,00 €
3364180	80	5	1 Stück	5,00 €
3364190	90	5	1 Stück	5,00 €
33641100	100	5	1 Stück	5,00 €