Dauerlötspitze Ersadur 0032JD für Lötkolben 30Watt 3,1mm meißelförmig abgewinkelt

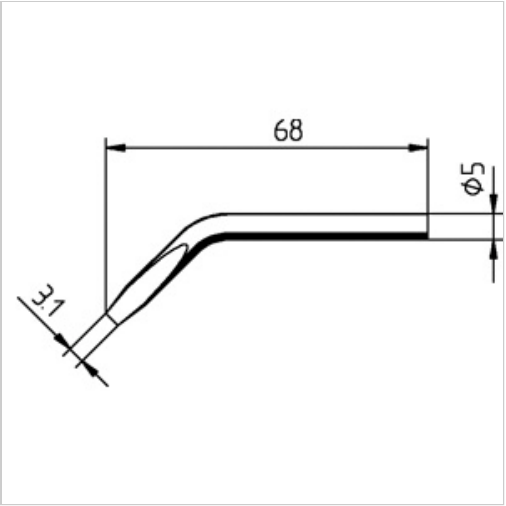

kurtz ersa

9,88 €*

Preise inkl. MwSt. zzgl. Versandkosten

Artikelnummer: **810222**

Eigenschaften

Ausführung:	Ersadur
Ausführung der Spitze:	meißelförmig, abgewinkelt
D (mm):	3,1
Einsatz:	81020
Typ:	0032JD