# Dauerlötspitze Ersadur 0162KD für Lötkolben 15Watt 2,6mm meißelförmig gerade

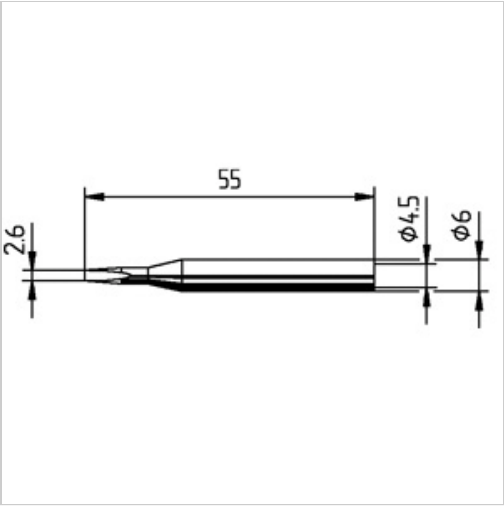


kurtz ersa

## 12,50 €*

Preise inkl. MwSt. zzgl. Versandkosten

Artikelnummer: **810122**

## Eigenschaften

| | |
|---|---|
| **Ausführung:** | Ersadur |
| **Ausführung der Spitze:** | meißelförmig, gerade |
| **D (mm):** | 2,6 |
| **Einsatz:** | 81010 |
| **Typ:** | 0162KD |