Ausdrehkopf VHM zum Ausdrehen EYLMINI TiCN DSGB15 Dmin 13,8mm

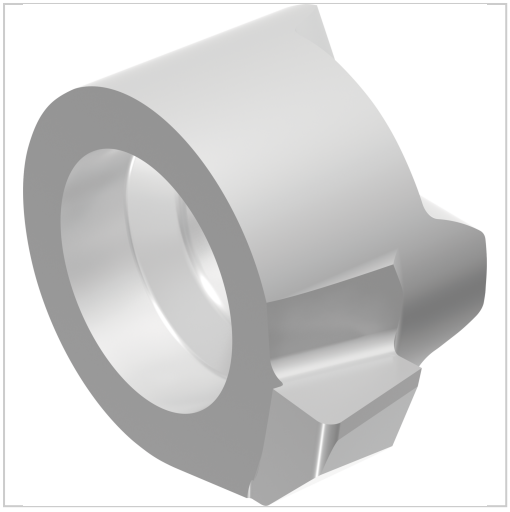

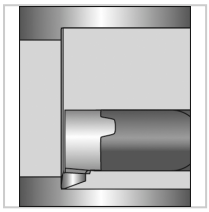

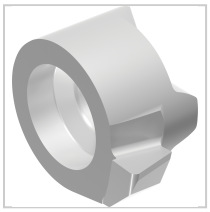

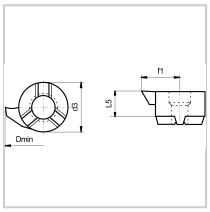

34,57 €*

Preise inkl. MwSt. zzgl. Versandkosten

Artikelnummer: **19979713,8**

Schneidstoff DSGB15, TiCN-beschichtet

Hinweis:

Andere Abmessungen auf Anfrage kurzfristig lieferbar!

Eigenschaften

1_Beschichtung:	TiCN
1_Drehrichtung der Schneidplatte:	rechts
1_Hauptanwendung:	Gusseisen, Stahl
1_Material:	Vollhartmetall (VHM)
1_Norm:	Werksnorm
1_Schneidstoff:	DSGB15
1_Spanleitstufe:	P15/K15
Einsatz:	VHM-Kopf zum Ausdrehen, auf VHM-Mini-Schaft Größe 11, 14 und 16

Ausführungen

Code	f1 (mm)	für Größe	_L5 (mm)	1_Durchmesser d3 (mm)	1_min. Durchmesser Dmin (mm)	VE	Preis/VE
19979713,8	**8,7**	**14**	**5,6**	**9**	**13,8**	**1 Stück**	**34,57 €**
19979715,5	9,7	16	5,6	11	15,5	1 Stück	29,15 €