# Bohrstange SCLC 95° IK Innenbearbeitung für CC.. 09.. WSP A16QSCLCL09 Stahl-Schaft links

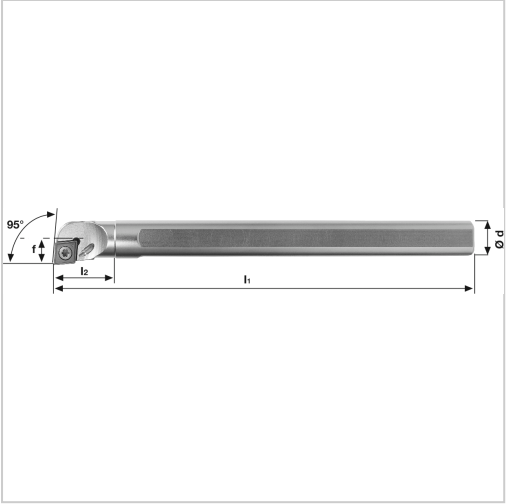


## 132,57 €*

Preise inkl. MwSt. zzgl. Versandkosten

Artikelnummer: **192602LA16Q09**

positive Bohrstange mit Innenkühlung für besseren Spanabtransport

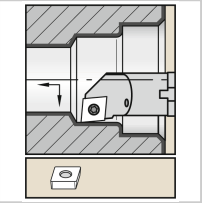

## Eigenschaften

| | |
|---|---|
| **Bearbeitungsverfahren:** | Innendrehen |
| **Einsatz:** | zum Plan- und Längsdrehen auf CNC- und konventionellen Maschinen |
| **Ersatzteile:** | 19S2EY Spannschraube |
| **Form des Schaftes:** | Zylinder |
| **IK:** | ja |
| **Material:** | Stahl |
| **Norm:** | Werksnorm |
| **Passend zu:** | WSP CC.. 09.. |
| **Y (°):** | 95 |

## Ausführungen

| Code | d (mm) | l2 (mm) | ISO-Code | Ausführung | f (mm) | Dmin (mm) | l1 (mm) | VE | Preis/VE |
|---|---|---|---|---|---|---|---|---|---|
| 192602RA16Q09 | 16 | 26,7 | A16QSCLCR09 | rechts | 11 | 20 | 180 | 1 Stück | 132,57 € |
| **192602LA16Q09** | **16** | **26,7** | **A16QSCLCL09** | **links** | **11** | **20** | **180** | **1 Stück** | **132,57 €** |
| 192602RA20R09 | 20 | 36,7 | A20RSCLCR09 | rechts | 13 | 25 | 200 | 1 Stück | 147,44 € |
| 192602LA20R09 | 20 | 36,7 | A20RSCLCL09 | links | 13 | 25 | 200 | 1 Stück | 147,44 € |