Bohrstange SDQC 107,5° IK Innenbearbeitung für DC.. 11.. WSP A20RSDQCL11 Stahl-Schaft links

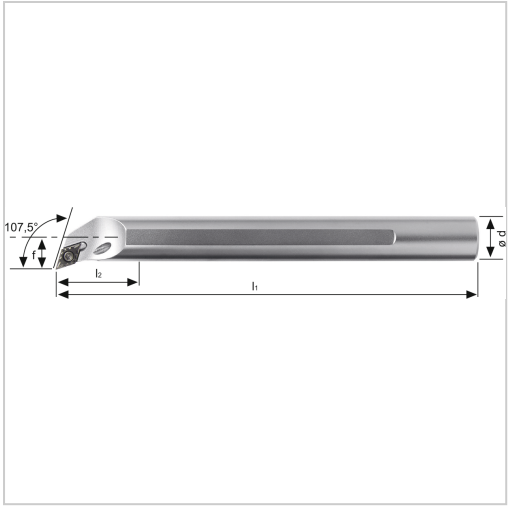

134,71 €*

Preise inkl. MwSt. zzgl. Versandkosten

Artikelnummer: **193017LA20R11**

positive Bohrstange mit Innenkühlung für besseren Spanabtransport

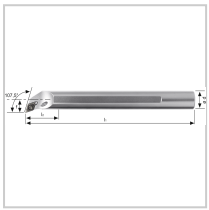

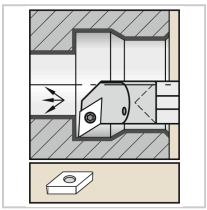

Eigenschaften

Bearbeitungsverfahren:	Innendrehen
Einsatz:	zum Plan-, Kopier- und Längsdrehen auf CNC- und konventionellen Maschinen
Form des Schaftes:	Zylinder
IK:	ja
Material:	Stahl
Norm:	Werksnorm
Passend zu:	WSP DC.. 11..
Y (°):	107,5

Ausführungen

Code	f (mm)	Ersatzteile	l1 (mm)	Ausführung	Dmin (mm)	d (mm)	l2 (mm)	ISO-Code	VE	Preis/VE
193017RA20R11	13	19S2EY Spannschraube	200	rechts	26	20	32	A20RSDQCR11	1 Stück	134,71 €
193017LA20R11	**13**	**19S2EY Spannschraube**	**200**	**links**	**26**	**20**	**32**	**A20RSDQCL11**	**1 Stück**	**134,71 €**
193017RA25R11	17	19S2EY Spannschraube	200	rechts	31,5	25	40	A25RSDQCR11	1 Stück	169,93 €
193017LA25R11	17	19S2EY Spannschraube	200	links	31,5	25	40	A25RSDQCL11	1 Stück	169,93 €
193017RA32S11	22	19G1EY Gewindebuchse, 19S1EY Spannschraube, 19U3EY Unterlegplatte	250	rechts	40	32	33,5	A32SSDQCR11	1 Stück	278,46 €
193017LA32S11	22	19G1EY Gewindebuchse, 19S1EY Spannschraube, 19U3EY Unterlegplatte	250	links	40	32	33,5	A32SSDQCL11	1 Stück	278,46 €

Code	f (mm)	Ersatzteile	l1 (mm)	Ausführung	Dmin (mm)	d (mm)	l2 (mm)	ISO-Code	VE	Preis/VE
193017RA40T11	27	19G1EY Gewindebuchse, 19S1EY Spannschraube, 19U3EY Unterlegplatte	300	rechts	49	40	50	A40TSDQCR11	1 Stück	354,14 €
193017LA40T11	27	19G1EY Gewindebuchse, 19S1EY Spannschraube, 19U3EY Unterlegplatte	300	links	49	40	50	A40TSDQCL11	1 Stück	354,14 €