Bohrstange SDQC 107,5° IK Innenbearbeitung für DC.. 11.. WSP E20SSDQCL11 HM-Schaft links

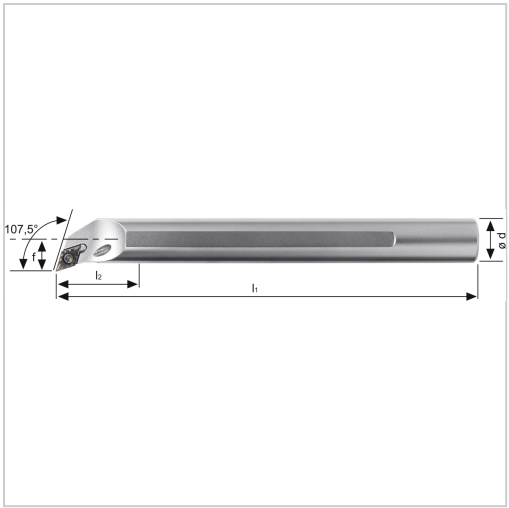

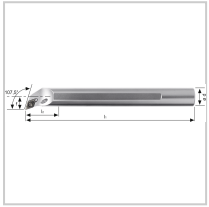

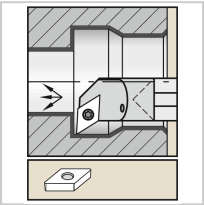

€938.43*

Prices incl. VAT plus shipping costs

Art nr.: **193019LE20S11**

positive Bohrstange mit Innenkühlung für besseren Spanabtransport, HM-Schaft für optimale Schwingungsdämpfung

Properties

Bearbeitungsverfahren:	Innendrehen
Einsatz:	zum Plan-, Kopier- und Längsdrehen auf CNC- und konventionellen Maschinen
Ersatzteile:	19S2EY Spannschraube
Form des Schaftes:	Zylinder
IK:	ja
Material:	HM
Norm:	Werksnorm
Passend zu:	WSP DC.. 11..
Y (°):	107,5
l1 (mm):	250

Variants

Code	Dmin (mm)	d (mm)	f (mm)	l2 (mm)	Ausführung	ISO-Code	PU	Price/PU
193019RE20S11	25	20	12,5	13	rechts	E20SSDQCR11	1 Stück	€938.43
193019LE20S11	**25**	**20**	**12,5**	**13**	**links**	**E20SSDQCL11**	**1 Stück**	**€938.43**
193019RE25S11	32	25	16	17	rechts	E25SSDQCR11	1 Stück	€1,462.03
193019LE25S11	32	25	16	17	links	E25SSDQCL11	1 Stück	€1,469.53