Schrumpffutter HSK100-A DIN69893 D16mm L100mm

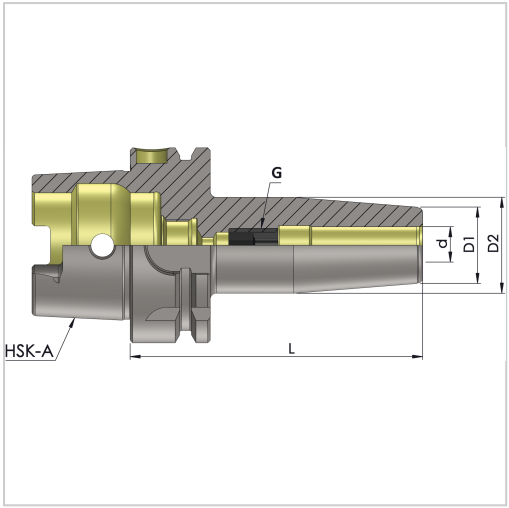

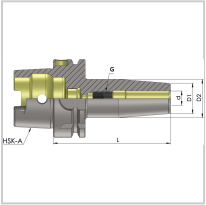

€261.98*

Prices incl. VAT plus shipping costs

Art nr.: **2372216X100**

aus hochfestem Warmarbeitsstahl, schlanke Bauweise, hohe Rundlaufgenauigkeit von 0,003 mm, feingewuchtet, sichere Kraftübertragung, hohe Drehmomentübertragung, verzugsfrei durch optimale Wärmebehandlung, hohe Positionier- und Wiederholgenauigkeit, ab Durchmesser 6 mm mit Längeneinstellschraube, mit Bohrung für Balluff-Chips

Properties

Aufnahme:	Zylinder
Einsatz:	HSC-Fräsen, Fräsen im Werkzeug- und Formenbau, Schwerzerspanung, Bohren und Reiben
Form:	A
IK:	ja
Norm:	DIN 69893
Wuchtgüte:	G2,5 25000

Variants

Code	D1 (mm)	L (mm)	Aufnahme	d (mm)	D2 (mm)	Gewinde	PU	Price/PU

237213X80	10	80	HSK 63-A	3	20	-	1 Stück	€203.07
237213X120	10	120	HSK 63-A	3	20	-	1 Stück	€222.35
237213X160	10	160	HSK 63-A	3	20	-	1 Stück	€246.87
237214X80	15	80	HSK 63-A	4	22	-	1 Stück	€203.07
237214X120	15	120	HSK 63-A	4	22	-	1 Stück	€218.72
237214X160	15	160	HSK 63-A	4	22	-	1 Stück	€246.87
237215X80	15	80	HSK 63-A	5	22	-	1 Stück	€203.07
237215X120	15	120	HSK 63-A	5	22	-	1 Stück	€218.72
237215X160	15	160	HSK 63-A	5	22	-	1 Stück	€246.87
237216X80	21	80	HSK 63-A	6	27	M5	1 Stück	€147.14
237226X85	21	85	HSK 100-A	6	27	M5	1 Stück	€261.98
237216X120	21	120	HSK 63-A	6	27	M5	1 Stück	€198.37
237226X120	21	120	HSK 100-A	6	27	M5	1 Stück	€285.42
237216X160	21	160	HSK 63-A	6	27	M5	1 Stück	€218.72
237226X160	21	160	HSK 100-A	6	27	M5	1 Stück	€307.62
237218X80	21	80	HSK 63-A	8	27	M6	1 Stück	€147.14
237228X85	21	85	HSK 100-A	8	27	M6	1 Stück	€261.98
237218X120	21	120	HSK 63-A	8	27	M6	1 Stück	€198.37
237228X120	21	120	HSK 100-A	8	27	M6	1 Stück	€285.42
237228X160	21	160	HSK 100-A	8	27	M6	1 Stück	€307.62
237218X160	21	160	HSK 63-A	8	27	M6	1 Stück	€218.72

2372110X 85	24	85	HSK 63-A	10	31	M8	1 Stück	€147.14
2372210X 90	24	90	HSK 100-A	10	31	M8	1 Stück	€261.98
2372210X 120	24	120	HSK 100-A	10	31	M8	1 Stück	€285.42
2372110X 120	24	120	HSK 63-A	10	31	M8	1 Stück	€198.37
2372210X 160	24	160	HSK 100-A	10	31	M8	1 Stück	€307.62
2372110X 160	24	160	HSK 63-A	10	31	M8	1 Stück	€218.72
2372112X 90	24	90	HSK 63-A	12	31	M10	1 Stück	€147.14
2372212X 95	24	95	HSK 100-A	12	31	M10	1 Stück	€261.98
2372212X 120	24	120	HSK 100-A	12	31	M10	1 Stück	€285.42
2372112X 120	24	120	HSK 63-A	12	31	M10	1 Stück	€198.37
2372212X 160	24	160	HSK 100-A	12	31	M10	1 Stück	€355.81
2372112X 160	24	160	HSK 63-A	12	31	M10	1 Stück	€218.72
2372114X 90	27	90	HSK 63-A	14	34	M10	1 Stück	€147.14
2372214X 95	27	95	HSK 100-A	14	34	M10	1 Stück	€261.98
2372114X 120	27	120	HSK 63-A	14	34	M10	1 Stück	€198.37
2372214X 120	27	120	HSK 100-A	14	34	M10	1 Stück	€285.42
2372214X 160	27	160	HSK 100-A	14	34	M10	1 Stück	€307.62
2372114X 160	27	160	HSK 63-A	14	34	M10	1 Stück	€218.72
2372116X 95	27	95	HSK 63-A	16	34	M12	1 Stück	€147.14
2372216X 100	**27**	**100**	**HSK 100-A**	**16**	**34**	**M12**	**1 Stück**	**€261.98**
2372216X 120	27	120	HSK 100-A	16	34	M12	1 Stück	€285.42

2372116X 120	27	120	HSK 63-A	16	34	M12	1 Stück	€198.37
2372216X 160	27	160	HSK 100-A	16	34	M12	1 Stück	€307.62
2372116X 160	27	160	HSK 63-A	16	34	M12	1 Stück	€218.72
2372118X 95	33	95	HSK 63-A	18	40	M12	1 Stück	€147.14
2372218X 100	33	100	HSK 100-A	18	40	M12	1 Stück	€261.98
2372118X 120	33	120	HSK 63-A	18	40	M12	1 Stück	€198.37
2372218X 120	33	120	HSK 100-A	18	40	M12	1 Stück	€285.42
2372218X 160	33	160	HSK 100-A	18	40	M12	1 Stück	€307.62
2372118X 160	33	160	HSK 63-A	18	40	M12	1 Stück	€218.72
2372120X 100	33	100	HSK 63-A	20	40	M16	1 Stück	€147.14
2372220X 105	33	105	HSK 100-A	20	40	M16	1 Stück	€261.98
2372120X 120	33	120	HSK 63-A	20	40	M16	1 Stück	€198.37
2372220X 120	33	120	HSK 100-A	20	40	M16	1 Stück	€285.42
2372120X 160	33	160	HSK 63-A	20	40	M16	1 Stück	€218.72
2372220X 160	33	160	HSK 100-A	20	40	M16	1 Stück	€307.62
2372125X 115	44	115	HSK 63-A	25	53	M16	1 Stück	€147.14
2372225X 115	44	115	HSK 100-A	25	53	M16	1 Stück	€261.98
2372225X 120	44	120	HSK 100-A	25	53	M16	1 Stück	€285.42
2372125X 120	44	120	HSK 63-A	25	53	M16	1 Stück	€198.37
2372125X 160	44	160	HSK 63-A	25	53	M16	1 Stück	€218.72
2372225X 160	44	160	HSK 100-A	25	53	M16	1 Stück	€307.62

2372132X 120	44	120	HSK 63-A	32	53	M16	1 Stück	€184.81
2372232X 120	44	120	HSK 100-A	32	53	M16	1 Stück	€285.42
2372232X 160	44	160	HSK 100-A	32	53	M16	1 Stück	€307.62
2372132X 160	44	160	HSK 63-A	32	53	M16	1 Stück	€218.72