# Schrumpffutter HSK100-A DIN69893 D16mm L100mm

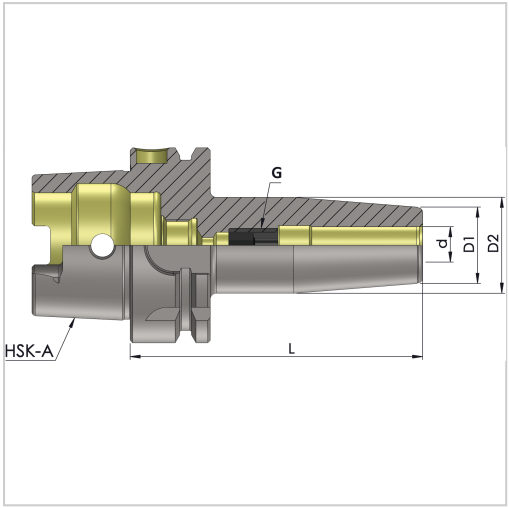

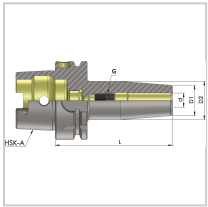

## €261.98*

Prices incl. VAT plus shipping costs

Art nr.: **2372216X100**

aus hochfestem Warmarbeitsstahl, schlanke Bauweise, hohe Rundlaufgenauigkeit von 0,003 mm, feingewuchtet, sichere Kraftübertragung, hohe Drehmomentübertragung, verzugsfrei durch optimale Wärmebehandlung, hohe Positionier- und Wiederholgenauigkeit, ab Durchmesser 6 mm mit Längeneinstellschraube, mit Bohrung für Balluff-Chips

## Properties

| | |
|---|---|
| **Aufnahme:** | Zylinder |
| **Einsatz:** | HSC-Fräsen, Fräsen im Werkzeug- und Formenbau, Schwerzerspanung, Bohren und Reiben |
| **Form:** | A |
| **IK:** | ja |
| **Norm:** | DIN 69893 |
| **Wuchtgüte:** | G2,5 25000 |

## Variants

| Code | D1 (mm) | L (mm) | Aufnahme | d (mm) | D2 (mm) | Gewinde | PU | Price/PU |
|---|---|---|---|---|---|---|---|---|

| | | | | | | | | |
|---|---|---|---|---|---|---|---|---|
| 237213X80 | 10 | 80 | HSK 63-A | 3 | 20 | - | 1 Stück | €203.07 |
| 237213X120 | 10 | 120 | HSK 63-A | 3 | 20 | - | 1 Stück | €222.35 |
| 237213X160 | 10 | 160 | HSK 63-A | 3 | 20 | - | 1 Stück | €246.87 |
| 237214X80 | 15 | 80 | HSK 63-A | 4 | 22 | - | 1 Stück | €203.07 |
| 237214X120 | 15 | 120 | HSK 63-A | 4 | 22 | - | 1 Stück | €218.72 |
| 237214X160 | 15 | 160 | HSK 63-A | 4 | 22 | - | 1 Stück | €246.87 |
| 237215X80 | 15 | 80 | HSK 63-A | 5 | 22 | - | 1 Stück | €203.07 |
| 237215X120 | 15 | 120 | HSK 63-A | 5 | 22 | - | 1 Stück | €218.72 |
| 237215X160 | 15 | 160 | HSK 63-A | 5 | 22 | - | 1 Stück | €246.87 |
| 237216X80 | 21 | 80 | HSK 63-A | 6 | 27 | M5 | 1 Stück | €147.14 |
| 237226X85 | 21 | 85 | HSK 100-A | 6 | 27 | M5 | 1 Stück | €261.98 |
| 237216X120 | 21 | 120 | HSK 63-A | 6 | 27 | M5 | 1 Stück | €198.37 |
| 237226X120 | 21 | 120 | HSK 100-A | 6 | 27 | M5 | 1 Stück | €285.42 |
| 237216X160 | 21 | 160 | HSK 63-A | 6 | 27 | M5 | 1 Stück | €218.72 |
| 237226X160 | 21 | 160 | HSK 100-A | 6 | 27 | M5 | 1 Stück | €307.62 |
| 237218X80 | 21 | 80 | HSK 63-A | 8 | 27 | M6 | 1 Stück | €147.14 |
| 237228X85 | 21 | 85 | HSK 100-A | 8 | 27 | M6 | 1 Stück | €261.98 |
| 237218X120 | 21 | 120 | HSK 63-A | 8 | 27 | M6 | 1 Stück | €198.37 |
| 237228X120 | 21 | 120 | HSK 100-A | 8 | 27 | M6 | 1 Stück | €285.42 |
| 237228X160 | 21 | 160 | HSK 100-A | 8 | 27 | M6 | 1 Stück | €307.62 |
| 237218X160 | 21 | 160 | HSK 63-A | 8 | 27 | M6 | 1 Stück | €218.72 |

| | | | | | | | | |
|---|---|---|---|---|---|---|---|---|
| 2372110X 85 | 24 | 85 | HSK 63-A | 10 | 31 | M8 | 1 Stück | €147.14 |
| 2372210X 90 | 24 | 90 | HSK 100-A | 10 | 31 | M8 | 1 Stück | €261.98 |
| 2372210X 120 | 24 | 120 | HSK 100-A | 10 | 31 | M8 | 1 Stück | €285.42 |
| 2372110X 120 | 24 | 120 | HSK 63-A | 10 | 31 | M8 | 1 Stück | €198.37 |
| 2372210X 160 | 24 | 160 | HSK 100-A | 10 | 31 | M8 | 1 Stück | €307.62 |
| 2372110X 160 | 24 | 160 | HSK 63-A | 10 | 31 | M8 | 1 Stück | €218.72 |
| 2372112X 90 | 24 | 90 | HSK 63-A | 12 | 31 | M10 | 1 Stück | €147.14 |
| 2372212X 95 | 24 | 95 | HSK 100-A | 12 | 31 | M10 | 1 Stück | €261.98 |
| 2372212X 120 | 24 | 120 | HSK 100-A | 12 | 31 | M10 | 1 Stück | €285.42 |
| 2372112X 120 | 24 | 120 | HSK 63-A | 12 | 31 | M10 | 1 Stück | €198.37 |
| 2372212X 160 | 24 | 160 | HSK 100-A | 12 | 31 | M10 | 1 Stück | €307.62 |
| 2372112X 160 | 24 | 160 | HSK 63-A | 12 | 31 | M10 | 1 Stück | €218.72 |
| 2372114X 90 | 27 | 90 | HSK 63-A | 14 | 34 | M10 | 1 Stück | €147.14 |
| 2372214X 95 | 27 | 95 | HSK 100-A | 14 | 34 | M10 | 1 Stück | €261.98 |
| 2372114X 120 | 27 | 120 | HSK 63-A | 14 | 34 | M10 | 1 Stück | €198.37 |
| 2372214X 120 | 27 | 120 | HSK 100-A | 14 | 34 | M10 | 1 Stück | €285.42 |
| 2372214X 160 | 27 | 160 | HSK 100-A | 14 | 34 | M10 | 1 Stück | €307.62 |
| 2372114X 160 | 27 | 160 | HSK 63-A | 14 | 34 | M10 | 1 Stück | €218.72 |
| 2372116X 95 | 27 | 95 | HSK 63-A | 16 | 34 | M12 | 1 Stück | €147.14 |
| **2372216X 100** | **27** | **100** | **HSK 100-A** | **16** | **34** | **M12** | **1 Stück** | **€261.98** |
| 2372216X 120 | 27 | 120 | HSK 100-A | 16 | 34 | M12 | 1 Stück | €285.42 |

| | | | | | | | | |
|---|---|---|---|---|---|---|---|---|
| 2372116X 120 | 27 | 120 | HSK 63-A | 16 | 34 | M12 | 1 Stück | €198.37 |
| 2372216X 160 | 27 | 160 | HSK 100-A | 16 | 34 | M12 | 1 Stück | €307.62 |
| 2372116X 160 | 27 | 160 | HSK 63-A | 16 | 34 | M12 | 1 Stück | €218.72 |
| 2372118X 95 | 33 | 95 | HSK 63-A | 18 | 40 | M12 | 1 Stück | €147.14 |
| 2372218X 100 | 33 | 100 | HSK 100-A | 18 | 40 | M12 | 1 Stück | €261.98 |
| 2372118X 120 | 33 | 120 | HSK 63-A | 18 | 40 | M12 | 1 Stück | €198.37 |
| 2372218X 120 | 33 | 120 | HSK 100-A | 18 | 40 | M12 | 1 Stück | €285.42 |
| 2372218X 160 | 33 | 160 | HSK 100-A | 18 | 40 | M12 | 1 Stück | €307.62 |
| 2372118X 160 | 33 | 160 | HSK 63-A | 18 | 40 | M12 | 1 Stück | €218.72 |
| 2372120X 100 | 33 | 100 | HSK 63-A | 20 | 40 | M16 | 1 Stück | €147.14 |
| 2372220X 105 | 33 | 105 | HSK 100-A | 20 | 40 | M16 | 1 Stück | €261.98 |
| 2372120X 120 | 33 | 120 | HSK 63-A | 20 | 40 | M16 | 1 Stück | €198.37 |
| 2372220X 120 | 33 | 120 | HSK 100-A | 20 | 40 | M16 | 1 Stück | €285.42 |
| 2372120X 160 | 33 | 160 | HSK 63-A | 20 | 40 | M16 | 1 Stück | €218.72 |
| 2372220X 160 | 33 | 160 | HSK 100-A | 20 | 40 | M16 | 1 Stück | €307.62 |
| 2372125X 115 | 44 | 115 | HSK 63-A | 25 | 53 | M16 | 1 Stück | €147.14 |
| 2372225X 115 | 44 | 115 | HSK 100-A | 25 | 53 | M16 | 1 Stück | €261.98 |
| 2372225X 120 | 44 | 120 | HSK 100-A | 25 | 53 | M16 | 1 Stück | €285.42 |
| 2372125X 120 | 44 | 120 | HSK 63-A | 25 | 53 | M16 | 1 Stück | €198.37 |
| 2372125X 160 | 44 | 160 | HSK 63-A | 25 | 53 | M16 | 1 Stück | €218.72 |
| 2372225X 160 | 44 | 160 | HSK 100-A | 25 | 53 | M16 | 1 Stück | €307.62 |

| | | | | | | | | |
|---|---|---|---|---|---|---|---|---|
| 2372132X 120 | 44 | 120 | HSK 63-A | 32 | 53 | M16 | 1 Stück | €184.81 |
| 2372232X 120 | 44 | 120 | HSK 100-A | 32 | 53 | M16 | 1 Stück | €285.42 |
| 2372232X 160 | 44 | 160 | HSK 100-A | 32 | 53 | M16 | 1 Stück | €307.62 |
| 2372132X 160 | 44 | 160 | HSK 63-A | 32 | 53 | M16 | 1 Stück | €218.72 |