Messtastereinsatz Saphir M2,5 Kugel D1/8" L16mm

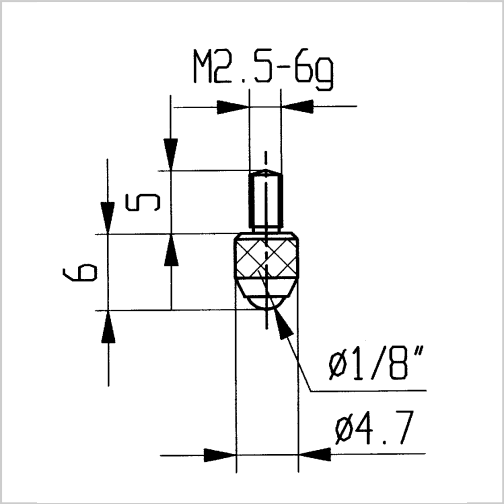

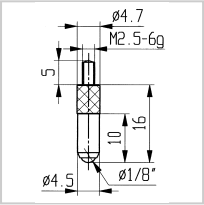

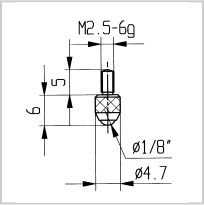

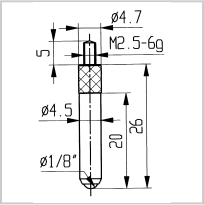

€11.19*

Prices incl. VAT plus shipping costs

Art nr.: **3363616**

Variants

Code	Typ	PU	Price/PU
3363616	**Kugel Ø 1/8", Länge 16 mm**	**1 Stück**	**€11.19**
3363617	Kugel Ø 1/8", Länge 26 mm	1 Stück	€11.19
3363670	Kugel Ø 1/8", Länge 6,0 mm	1 Stück	€7.74