Hochdruckspanner mechanisch mit Spannkraftregulator "MB2" Backenbreite 160mm

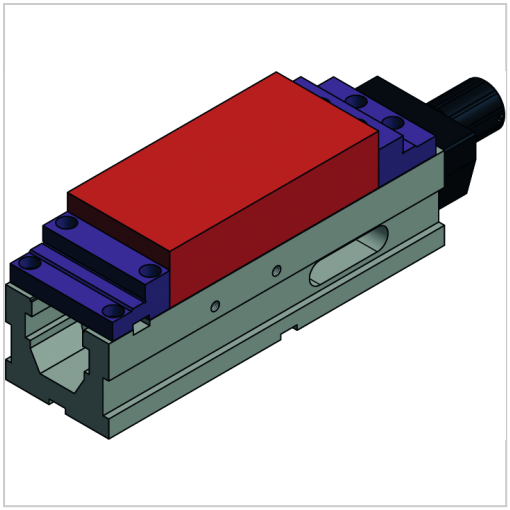

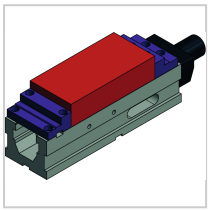

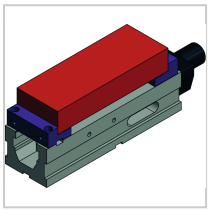

fresmak ARNOLD

€4444.06*

Prices incl. VAT plus shipping costs

Art nr.: **240007160**

Spindelschutz, Spindel austauschbar, Wiederholgenauigkeit bei Spannung 0,01 mm, mechanischer Hochdruckverstärker, Seitenfenster zur leichten Reinigung

Lieferumfang:

- Grundkörper
- mechanische Spindel
- 1 Satz glatte Spannbacken
- 1 Handkurbel
- Bedienungshandbuch
- Spannpratzen

Hinweis:
Winkelantrieb für Handkurbel auf Anfrage!

Properties

Ausführung:	mit Spannkraftregulator
Einsatz:	für vertikale Bearbeitung, geeignet für NC-, CNC- und konventionelle Maschinen
Nut (mm):	20
Toleranz:	für c: -0,02, für J: +0,02, für die Nut: H7

Variants

Code	B (mm)	Spannbereich 1 (mm)	A (mm)	Backenbreite (mm)	Spannkraft (kN)	N (mm)	D (mm)	J (mm)	C (mm)	Spannbereich 2 (mm)	E (mm)	PU	Price/ PU
24000712 5	524	0 - 254	410	125	40	40	140	115	100	80 - 334	126	1 Stück	€2,98 1.84
24000716 0	**639**	**0 - 310**	**530**	**160**	**50**	**50**	**165**	**123**	**115**	**120 - 430**	**161**	**1 Stück**	**€4,44 4.06**