Bohrstange MTFN 93° IK Innenbearbeitung für TN.. 16.. WSP A32SMTFNL16 Stahl-Schaft links

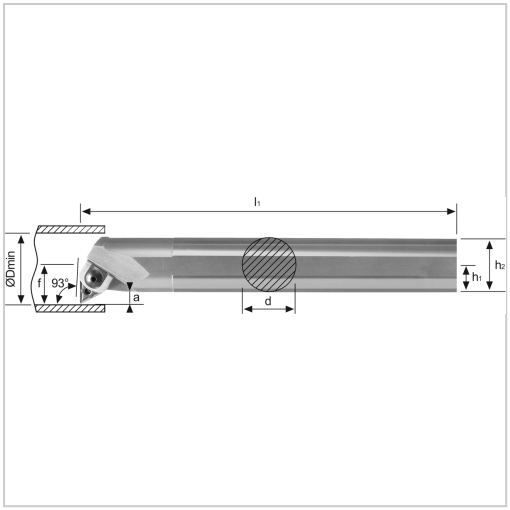

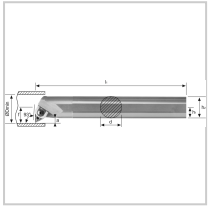

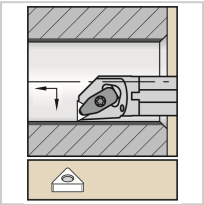

€338.79*

Prices incl. VAT plus shipping costs

Art nr.: **196588LA32S16**

positive Bohrstange mit Innenkühlung für besseren Spanabtransport

Hinweis:

Auf Anfrage auch mit Spannpratze (D-Klemmung) lieferbar!

Properties

Bearbeitungsverfahren:	Innendrehen
Einsatz:	zum Plan-, Kopier- und Längsdrehen auf CNC- und konventionellen Maschinen
Ersatzteile:	19KL1EY Klemme, 19SP1EY Spannpratze, 19PS1EY Passstift, 19U10EY Unterlegplatte
Form des Schaftes:	Zylinder
IK:	ja
Material:	stahl
Norm:	Werksnorm
Passend zu:	WSP TN.. 16..
Y (°):	93

Variants

Code	f (mm)	l1 (mm)	Dmin (mm)	ISO-Code	Ausführung	d (mm)	PU	Price/PU
196588RA32S16	22	250	44	A32SMTFNR16	rechts	32	1 Stück	€338.79
196588LA32S16	**22**	**250**	**44**	**A32SMTFNL16**	**links**	**32**	**1 Stück**	**€338.79**
196588RA40T16	27	300	54	A40TMTFNR16	rechts	40	1 Stück	€417.93
196588LA40T16	27	300	54	A40TMTFNL16	links	40	1 Stück	€417.93